ԷԼԵԿՇԻՆ

ՆԱԽԱԳԻԾ

Ք. ՀՐԱԶԴԱՆ ՄԻԿՐՈՇՐՋԱՆ ԹԱՂԱՄԱՍ ԹԻՎ 8 ՆԱԽԱԴՊՐՈՑԱԿԱՆ ՈՒՍՈՒՄՆԱԿԱՆ ՀԱՍՏԱՏՈՒԹՅԱՆ ՇԵՆՔԻ ՏԱՐԱԾՔԻ ՏԱՐԱԾՔԻ ՑԱՆԿԱՊԱՏԻ ԿԱՌՈՒՑՄԱՆ

« ԷԼԵԿՇԻՆ» ՍՊԸ

ՆԱԽԱԳԻԾ

Ք. ՀՐԱԶԴԱՆ ՄԻԿՐՈՇՐՋԱՆ ԹԱՂԱՄԱՍ ԹԻՎ 8 ՆԱԽԱԴՊՐՈՑԱԿԱՆ ՈՒՍՈՒՄՆԱԿԱՆ ՀԱՍՏԱՏՈՒԹՅԱՆ ՇԵՆՔԻ ՏԱՐԱԾՔԻ ՏԱՐԱԾՔԻ ՑԱՆԿԱՊԱՏԻ ԿԱՌՈՒՑՄԱՆ

ՊԱՏՎԵՐ՝ ԿՄՀՔ-ՀԲՄԽԾՁԲ-26/30

ՀԱՍՏԱՏՈՒՄ ԵՄ՝

ՊԱՏՎԻՐԱՏՈՒ՝ ՀՐԱԶԴԱՆԻ ՀԱՄԱՅՆՔԱՊԵՏԱՐԱՆ

ՀՐԱԶԴԱՆԻ ՀԱՄԱՅՆՔԻ ՂԵԿԱՎԱՐ՝ Ս. ՄԻՔԱԵԼՅԱՆ

ԼԻՑԵՆԶԻԱ ՔՊԼ 000538, 2-րդ դաս

<<**ԷԼԵԿՇԻՆ**>> ՍՊԸ ՏՆՕՐԵՆ Հ. ԴԱՎԹՅԱՆ

Ն.Գ.Ճ. Դ. ՇԵՐՄԱԶԱՆՅԱՆ

Ք. ՎԱՆԱՁՈՐ 2026թ.

ԱՇԽԱՏԱՆՔԱՅԻՆ ԳԾԱԳՐԵՐԻ ՑԱՆԿ

N	ԹԵՐԹԵՐԻ ԱՆՎԱՆՈՒՄԸ	ԹԵՐԹ
1	2	3
1	ԲԱՑԱՏՐԱԳԻՐ, ԱՆՎԱՆԱՑԱՆԿ	ՃՇ -1
2	ԻՐԱՎԻՃԱԿԱՅԻՆ ՀԱՏԱԿԱԳԻԾ	ԳՀ -1
3	ԳԼԽԱՎՈՐ ՀԱՏԱԿԱԳԻԾ	ԳՀ -2
4	ՆՇԱՀԱՐՄԱՆ ՀԱՏԱԿԱԳԻԾ	ԳՀ -3
5	ՄԵՏԱՂԱԿԱՆ ԴՈՒՌ-ԴԱՐՊԱՍ ՄԴ-1 ՏԵՍՔ, ԿՏՐՎԱԾՔՆԵՐ , ՄԱՄՆԱԳՐԵՐ	ԳՀ -4
6	ՖՐԱՆԳՄԵՆՏ ՃԱԿԱՏԻՑ /ՄԵՏԱՂԱԿԱՆ ՑԱՆԿԱՊԱՏԻ ՄՑ-1 Ի ՏԵՍՔ/	ԳՀ -5
7	ՖՐԱՆԳՄԵՆՏ ՃԱԿԱՏԻՑ /ՄԵՏԱՂԱԿԱՆ ՑԱՆԿԱՊԱՏԻ ՄՑ-1 Ի ՏԵՍՔ/	ԳՀ -6
8	ՄԵՏԱՂԱԿԱՆ ԴՌՆԱԿ ՄԴ-1 Ի ՄԱՍՆԱԳԻՐ	ԳՀ -7

ԲԱՑԱՏՐԱԳԻՐ

ՀՀ . ԿՈՏԱՅՔԻ ՄԱՐԶ, Ք. ՀՐԱԶԴԱՆ ՄԻԿՐՈՇՐՋԱՆ ԹԱՂԱՄԱՍ ԹԻՎ 8 ՆԱԽԱԴՊՐՈՑԱԿԱՆ ՈՒՍՈՒՄՆԱԿԱՆ ՀԱՍՏԱՏՈՒԹՅԱՆ ՇԵՆՔԻ ՏԱՐԱԾՔԻ ՑԱՆԿԱՊԱՏԻ ԿԱՌՈՒՑՄԱՆ ԱՇԽԱՏԱՆՔՆԵՐԻ ՆԱԽԱԳԻԾԸ ԿԱՏԱՐՎԵԼ Է ՊԱՏՎԻՐԱՏՈՒ՝ ՀՐԱԶԴԱՆԻ ՀԱՄԱՅՆՔԱՊԵՏԱՐԱՆԻ ՊԱՏՎԵՐԻ ԵՎ ԾԱՐՏԱՐԱՊԵՏՀԱՏԱԿԱԳԾԱՅԻՆ ԱՌԱՋԱԴՐԱՆՔԻ ՀԻՄԱՆ ՎՐԱ:

ՆԱԽԱԳԾՈՎ ՆԱԽԱՏԵՍՎՈՒՄ Է `

1. ԳՈՅ. ՈՒՆԵՑՈՂ ՑԱՆԿԱՊԱՏԻ ԱՊԱՄՈՆՏԱԺՈՒՄ
2. ՑԱՆԿԱՊԱՏԻ ՄՈՏԱԿԱ ՏԱՐԱԾՔԻ ՀԱՐԹԵՑՈՒՄ
3. ՑԱՆԿԱՊԱՏԵՐԻ ՏԵՂԱԴՐՈՒՄ
4. ՄԵՏԱՂԱԿԱՆ ԴԱՐՊԱՍԻ ԵՎ ԴՌՆԱԿԻ ՏԵՂԱԴՐՈՒՄ
5. ԲՆԱՀՈՂԻ ՏԵՂԱՓՈԽՈՒՄ

ՆԱԽԱԳԻԾԸ ՊԱՏՐԱՍՏՎԵԼ Է ՀԱՅԱՍՏԱՆԻ ՀԱՆՐԱՊԵՏՈՒԹՅԱՆ ՇԻՆԱՐԱՐ ՆՈՐՄԵՐԻ ՊԱՀԱՆՋՆԵՐԻՆ ՀԱՄԱՊԱՏԱՍԽԱՆ.

ՀՀՇՆ 30-02-2022 ՏԱՐԱԾՔԻ ԲԱՐԵԿԱՐԳՈՒՄ

ՀՀՇՆ 30-01-2023 <<ՔԱՂԱՔԱՇԻՆՈՒԹՅՈՒՆ. ՔԱՂԱՔԱՅԻՆ ԵՎ ԳՅՈՒՂԱԿԱՆ ԲՆԱԿԱՎԱՅՐԵՐԻ ՀԱՏԱԿԱԳԾՈՒՄ ԵՎ ԿԱՌՈՒՑԱՊԱՏՈՒՄ>>

ՏՆՕՐԵՆ	Հ. ԴԱՎԹՅԱՆ		Ք. ՀՐԱԶԴԱՆ ՄԻԿՐՈՇՐՋԱՆ ԹԱՂԱՄԱՍ ԹԻՎ 8 ՆԱԽԱԴՊՐՈՑԱԿԱՆ ՈՒՍՈՒՄՆԱԿԱՆ ՀԱՍՏԱՏՈՒԹՅԱՆ ՇԵՆՔԻ ՏԱՐԱԾՔԻ ՑԱՆԿԱՊԱՏԻ ԿԱՌՈՒՑՄԱՆ ՆԱԽԱԳԻԾ	ՊԱՏՎԵՐ	
Ն. Գ. Ճ.	Դ. ՇԵՐՄԱԶԱՆՅԱՆ				
ԳԾԵՑ	Տ. ԴԱՎԹՅԱՆ		ՊԱՏՎԻՐԱՏՈՒ՝ ՀՐԱԶԴԱՆԻ ՀԱՄԱՅՆՔԱՊԵՏԱՐԱՆ	ԹԵՐԹ	ԹԵՐԹԵՐ
				ՃՇ-1	
			ԲԱՑԱՏՐԱԳԻՐ, ԱՆՎԱՆԱՑԱՆԿ	ԷԼԵԿՇԻՆ	

ԻՐԱՎԻՃԱԿԱՅԻՆ ՀԱՏԱԿԱԳԻԾ Մ 1:1000

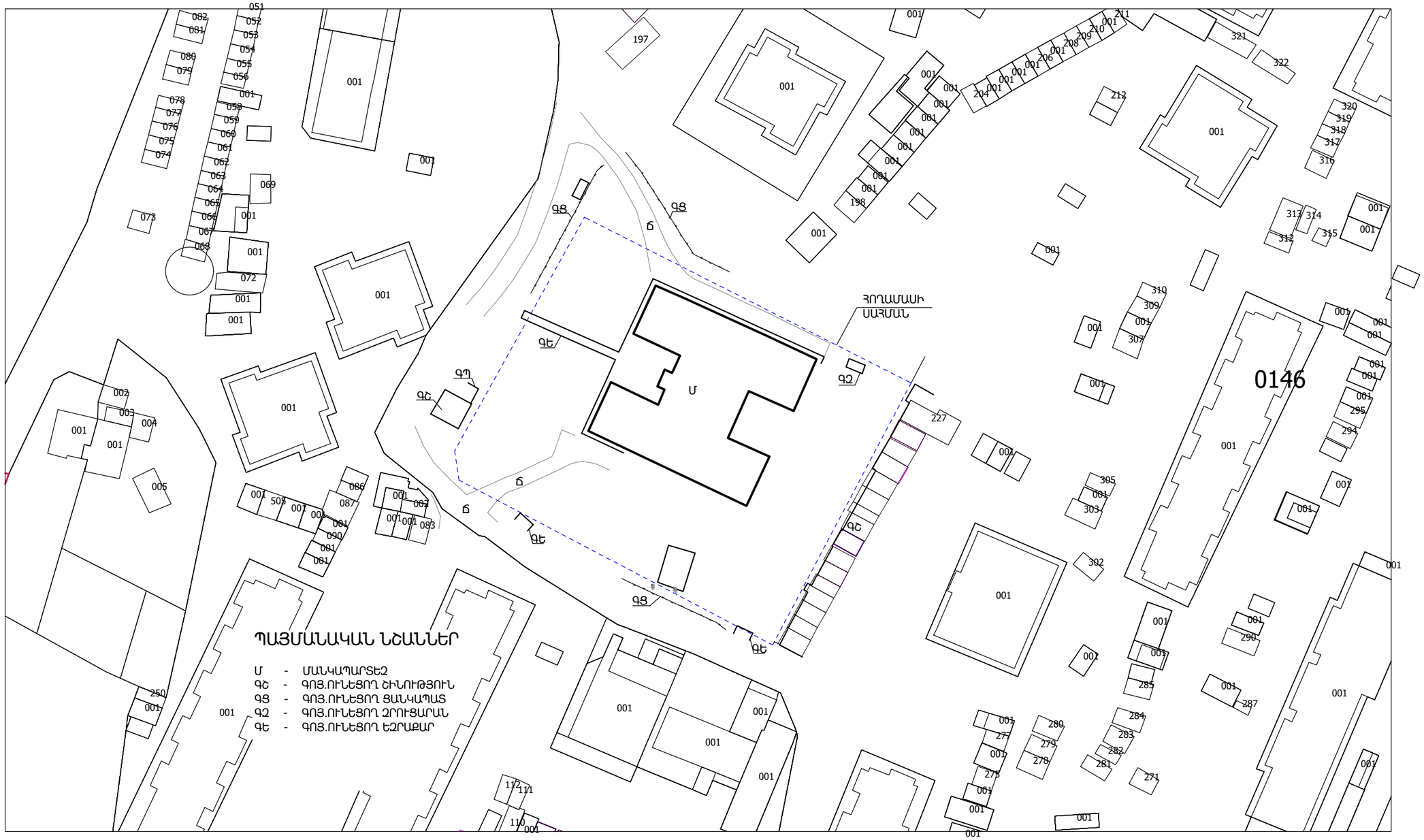

ՏՆՕՐԵՆ	Հ. ԴԱՎԹՅԱՆ		Ք. ՀՐԱԶԴԱՆ ՄԻԿՐՈՇՐՋԱՆ ԹԱՂԱՄԱՍ ԹԻՎ 8 ՆԱԽԱԴՊՐՈՑԱԿԱՆ ՈՒՍՈՒՄՆԱԿԱՆ ՀԱՍՏԱՏՈՒԹՅԱՆ ՇԵՆՔԻ ՏԱՐԱԾՔԻ ՑԱՆԿԱՊԱՏԻ ԿԱՌՈՒՑՄԱՆ ՆԱԽԱԳԻԾ	ՊԱՏՎԵՐ	
Ն. Գ. ճ.	Դ. ՇԵՐՄԱԶԱՆՅԱՆ				
ԳՇԵՑ	Տ. ԴԱՎԹՅԱՆ		ՊԱՏՎԻՐԱՏՈՒ՝ ՀՐԱԶԴԱՆԻ ՀԱՄԱՅՆՔԱՊԵՏԱՐԱՆ	ԹԵՐԹ	ԹԵՐԹԵՐ
				ԳՀ-1	
			ԻՐԱՎԻՃԱԿԱՅԻՆ ՀԱՏԱԿԱԳԻԾ	ԷԼԵԿՇԻՆ	

ԳԼԽԱՎՈՐ ՀԱՏԱԿԱԳԻԾ Մ 1:500

ՏՆՕՐԵՆ	Հ. ԴԱՎԹՅԱՆ		Ք. ՀՐԱԶԴԱՆ ՄԻԿՐՈՇՐՋԱՆ ԹԱՂԱՄԱՍ ԹԻՎ 8 ՆԱԽԱԴՊՐՈՑԱԿԱՆ ՈՒՍՈՒՄՆԱԿԱՆ ՀԱՄԱՏԱՐՈՒԹՅԱՆ ՇԵՆՔԻ ՏԱՐԱԾՔԻ ՑԱՆԿԱՊԱՏԻ ԿԱՌՈՒՑՄԱՆ ՆԱԽԱԳԻԾ	ՊԱՏՎԵՐ	
Ն. Գ. Ճ.	Դ. ՇԵՐՄԱԶԱՆՅԱՆ				
ԳՇԵՑ	Տ. ԴԱՎԹՅԱՆ		ՊԱՏՎԻՐԱՏՈՒ՝ ՀՐԱԶԴԱՆԻ ՀԱՄԱՅՆՔԱՊԵՏԱՐԱՆ	ԹԵՐԹ	ԹԵՐԹԵՐ
				ԳՀ-2	
			ԳԼԽԱՎՈՐ ՀԱՏԱԿԱԳԻԾ	ԷԼԵԿՇԻՆ	

ՆՇԱՀԱՐՄԱՆ ՀԱՏԱԿԱԳԻԾ Մ 1:500

ՏՆՕՐԵՆ	Հ. ԴԱՎԹՅԱՆ		Ք. ՀՐԱԶԴԱՆ ՄԻԿՐՈՇՐՋԱՆ ԹԱՂԱՄԱՍ ԹԻՎ 8 ՆԱԽԱԴՊՐՈՑԱԿԱՆ ՈՒՍՈՒՄՆԱԿԱՆ ՀԱՄԱՏԱՐՈՒԹՅԱՆ ՇԵՆՔԻ ՏԱՐԱԾՔԻ ՑԱՆԿԱՊԱՏԻ ԿԱՌՈՒՑՄԱՆ ՆԱԽԱԳԻԾ	ՊԱՏՎԵՐ	
Ն. Գ. Ճ.	Դ. ՇԵՐՄԱԶԱՆՅԱՆ				
ԳՇԵՑ	Տ. ԴԱՎԹՅԱՆ		ՊԱՏՎԻՐԱՏՈՒ՝ ՀՐԱԶԴԱՆԻ ՀԱՄԱՅՆՔԱՊԵՏԱՐԱՆ	ԹԵՐԹ	ԹԵՐԹԵՐ
				ԳՀ-3	
			ՆՇԱՀԱՐՄԱՆ ՀԱՏԱԿԱԳԻԾ	ԷԼԵԿՇԻՆ	

ՄԵՏԱՂԱԿԱՆ ԴՈՒՌ-ԴԱՐՊԱՍ ՄԴ-1 ՏԵՍՔ

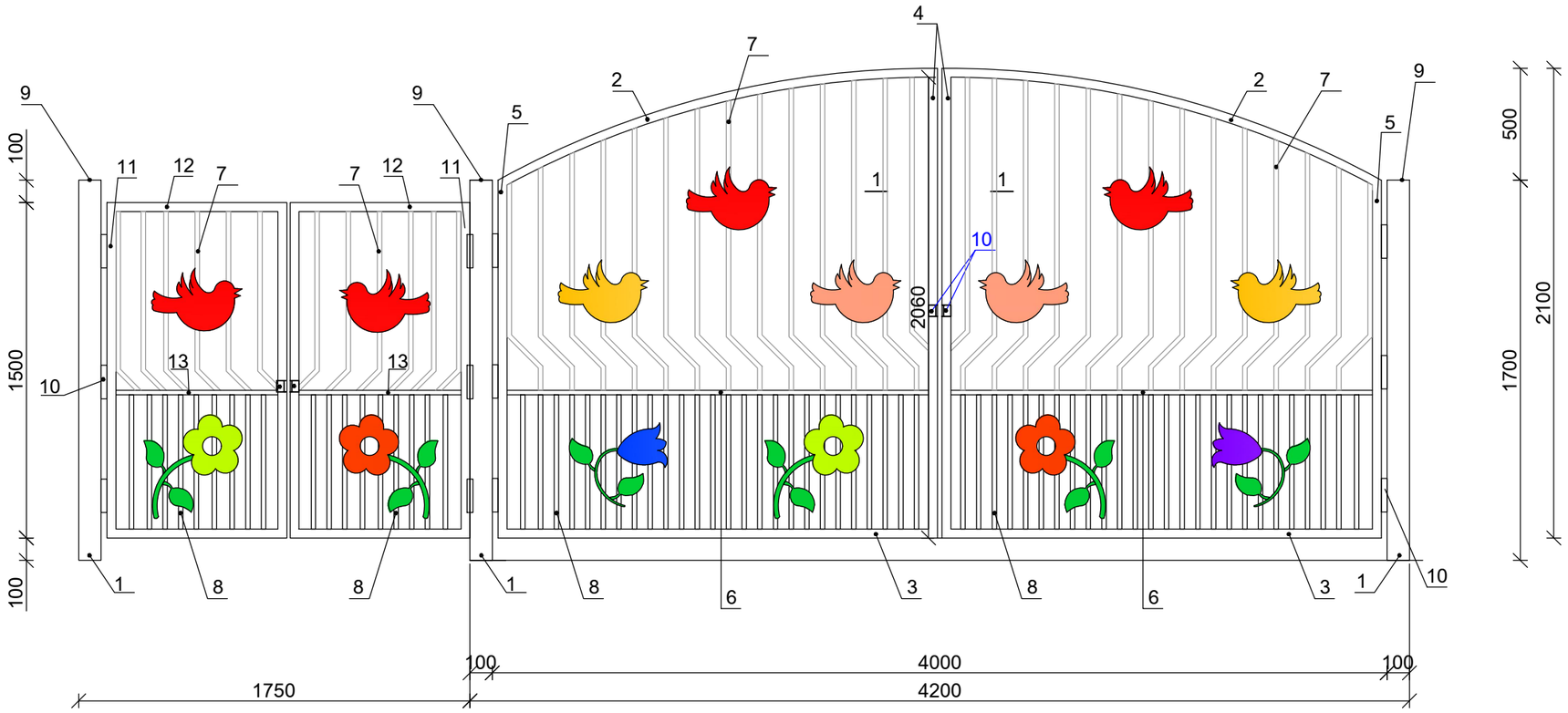

ՄԵՏԱՂԱԿԱՆ ԴԱՐՊԱՍ ՄԴ-1 ՆՅՈՒԹԵՐԻ ՄԱՍՆԱԳԻՐ /3 հատի համար/

Հ /Հ	ԱՆՎԱՆՈՒՄԸ	ՄԵԿ ԷԼ-ՏԻ ԵՐԿԱՐՈՒԹ-ՅՈՒՆԸ /մ/	ՔԱՆԱԿԸ /հատ/	ԸՆԴՀԱՆՈՒՐ ԵՐԿԱՐՈՒԹ-ՅՈՒՆԸ /մ/	ԸՆԴՀ. ՔԱՇԸ 1 ԷԼԵՄԵՆՏԻ ՀԱՄԱՐ /կգ/	ԸՆԴՀ. ՔԱՇԸ 3 ԷԼԵՄԵՆՏԻ ՀԱՄԱՐ /կգ/
1.	ՄԵՏԱՂԱԿԱՆ ԽՈՂՈՎԱԿ 100x100x4 մմ	2.2	3	6.6	83.0	249.0
2.	ՄԵՏԱՂԱԿԱՆ ԽՈՂՈՎԱԿ 40x40x2 մմ	2.1	2	4.2	10.6	31.8
3.	ՄԵՏԱՂԱԿԱՆ ԽՈՂՈՎԱԿ 40x40x2 մմ	1.95	2	3.9	9.8	29.4
4.	ՄԵՏԱՂԱԿԱՆ ԽՈՂՈՎԱԿ 40x40x2 մմ	2.1	2	4.2	10.6	31.8
5.	ՄԵՏԱՂԱԿԱՆ ԽՈՂՈՎԱԿ 40x40x2 մմ	1.6	2	3.2	8.1	24.3
6.	ՄԵՏԱՂԱԿԱՆ ԽՈՂՈՎԱԿ 20x20x1.5 մմ	1.9	2	3.8	3.6	10.8
7.	ՄԵՏԱՂԱԿԱՆ ԽՈՂՈՎԱԿ 20x20x1.5 մմ	49.2	1	49.2	47.0	141.0
8.	ՄԵՏԱՂԱԿԱՆ ԽՈՂՈՎԱԿ 20x20x1.5 մմ	0.6	61	36.6	35.0	105.0
9.	ՄԵՏԱՂԱԿԱՆ ԹԵՐԹ 100x5	0.1	3	0.3	1.2	3.6
10.	ՄԵՏԱՂԱԿԱՆ ԱՆԿՅՈՒՆԱԿ L40x5	0.05	4	0.2	0.8	2.4
11.	ՄԵՏԱՂԱԿԱՆ ԽՈՂՈՎԱԿ 40x40x2 մմ	1.50	4	6.0	15.0	45.0
12.	ՄԵՏԱՂԱԿԱՆ ԽՈՂՈՎԱԿ 40x40x2 մմ	0.8	4	3.2	8.0	24.0
13.	ՄԵՏԱՂԱԿԱՆ ԽՈՂՈՎԱԿ 20x20x1.5 մմ	0.8	2	1.6	1.5	4.5
14.	ՄԵՏԱՂԱԿԱՆ ՁՈՂ Φ14 մմ	0.5	6	3.0	3.7	11.1
15.	ՄԵՏԱՂԱԿԱՆ ԾԽՆԻ				12 հատ	36 հատ
16.	ՄԵՏԱՂԱԿԱՆ ԷԼԵՄԵՆՏՆԵՐԻ ՅՈՒՂԱՆԵՐԿՈՒՄ ԵՐԿՈՒ ԱՆԳԱՄ				15.0 մ^2	45.0 մ^2
17.	ՀԻՄՔԵՐԻ ՓՈՐՈՒՄ III ԿԱՐԳԻ ԳՐՈՒՆՏՆԵՐՈՒՄ				0.3 մ^3	0.9 մ^3
18.	ՀԻՄՔԵՐԻ ԲԵՏՈՆԱՑՈՒՄ B-7.5				0.3 մ^3	0.9 մ^3
19.	ԱՎԵԼՈՐԴ ԲՆԱՀՈՂԻ ԲԱՐՁՈՒՄ ԵՎ ՏԵՂԱՓՈԽՈՒՄ ՄԵԽԱՆԻԶՄՈՎ 3 կմ				0.3 մ^3	0.3 մ^3

ԿԱՆԳՆԱԿԻ ՀԻՄՔԻ ԿՏՐՎԱԾՔ

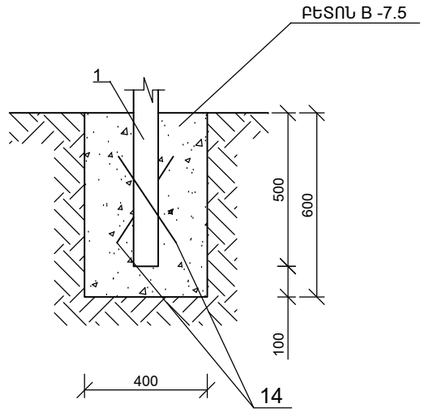

ԿՏՐՎԱԾՔ 1-1

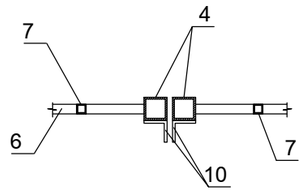

ԾԱՆՈԹՈՒԹՅՈՒՆ

1. ՄԵՏԱՂԱԿԱՆ ԷԼԵՄԵՆՏՆԵՐԻ ԳՈՒՅՆԱՅԻՆ ԼՈՒԾՈՒՄՆԵՐԻ ՀԱՄԱՁԱՅՆԵՑՆԵԼ ՊԱՏՎԻՐԱՏՈՒԻ ՀԵՏ:

ՏՆՕՐԵՆ	Հ. ԴԱՎԹՅԱՆ		Ք. ՀՐԱԶԴԱՆ ՄԻԿՐՈՇՐՋԱՆ ԹԱՂԱՄԱՍ ԹԻՎ 8 ՆԱԽԱԴՊՐՈՑԱԿԱՆ ՈՒՍՈՒՄՆԱԿԱՆ ՀԱՄԱՏԱՏՈՒԹՅԱՆ ՇԵՆՔԻ ՏԱՐԱԾՔԻ ՑԱՆԿԱՊԱՏԻ ԿԱՌՈՒՑՄԱՆ ՆԱԽԱԳԻԾ	ՊԱՏՎԵՐ	
Ն. Գ. Ճ.	Դ. ՇԵՐՄԱԶԱՆՅԱՆ				
ԳՇԵՑ	Տ. ԴԱՎԹՅԱՆ		ՊԱՏՎԻՐԱՏՈՒ՝ ՀՐԱԶԴԱՆԻ ՀԱՄԱՅՆՔԱՊԵՏԱՐԱՆ	ԹԵՐԹ	ԹԵՐԹԵՐ
				ԳՀ-4	
			ՄԵՏԱՂԱԿԱՆ ԴՈՒՌ-ԴԱՐՊԱՍ ՄԴ-1 ՏԵՍՔ, ԿՏՐՎԱԾՔՆԵՐ , ՄԱՍՆԱԳՐԵՐ	ԷԼԵԿԾԻՆ	

ՖՐԱԳՄԵՆՏ ճակատից /ՄԵՏԱՂԱԿԱՆ ՑԱՆԿԱՊԱՏԻ ՄՑ-1 ՏԵՍՔ/

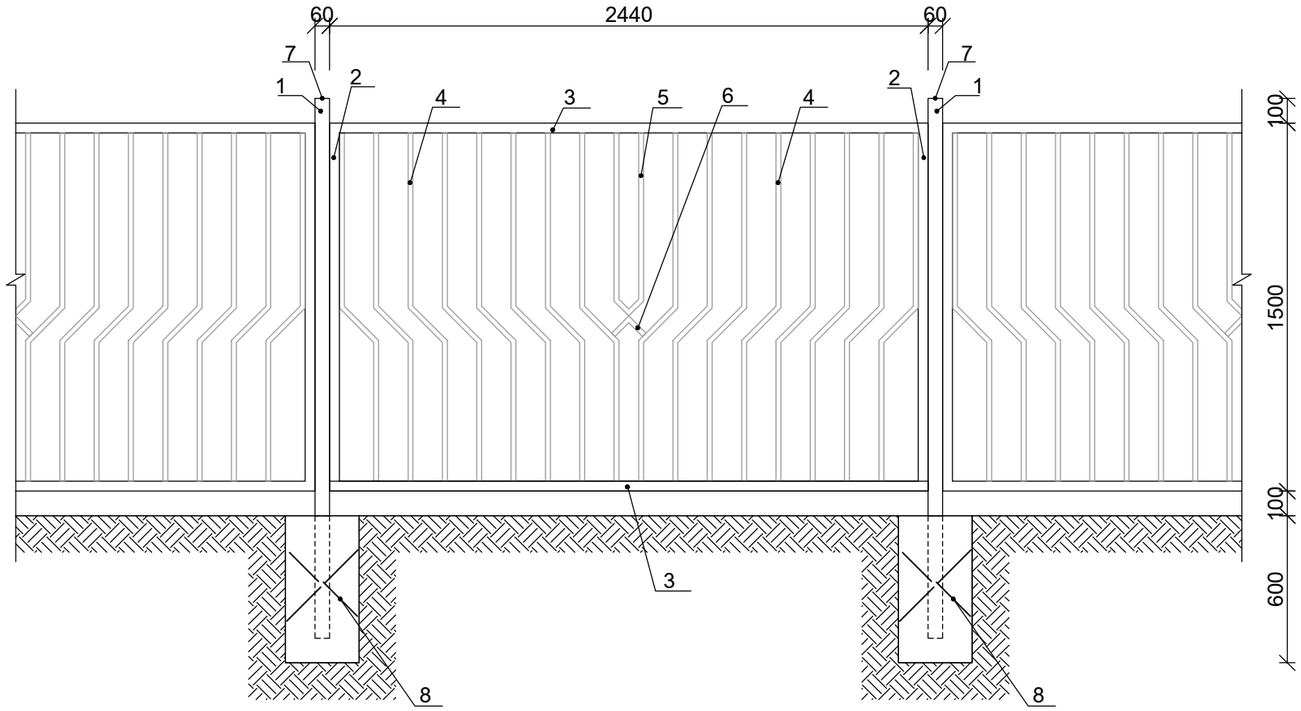

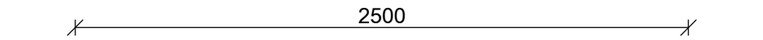

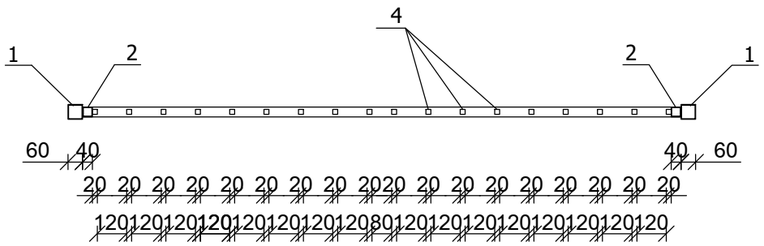

ԿԱՆԳՆԱԿԻ ՀԻՄՔԻ ԿՏՐՎԱԾՔ

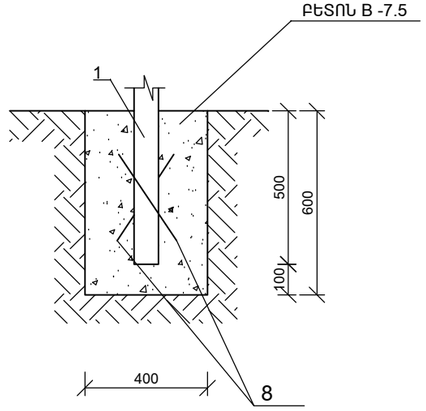

ԾԱՆՈԹՈՒԹՅՈՒՆ

1. ՄԵՏԱՂԱԿԱՆ ԷԼԵՄԵՆՏՆԵՐԻ ԳՈՒՅՆԱՅԻՆ ԼՈՒԾՈՒՄՆԵՐԻ ՀԱՄԱՁԱՅՆԵՑՆԵԼ ՊԱՏՎԻՐԱՏՈՒԻ ՀԵՏ:

ՏՆՕՐԵՆ	Հ. ԴԱՎԹՅԱՆ		Ք. ՀՐԱԶԴԱՆ ՄԻԿՐՈՇՐՋԱՆ ԹԱՂԱՄԱՍ ԹԻՎ 8 ՆԱԽԱԴՊՐՈՑԱԿԱՆ ՈՒՍՈՒՄՆԱԿԱՆ ՀԱՍՏԱՏՈՒԹՅԱՆ ՇԵՆՔԻ ՏԱՐԱԾՔԻ ՑԱՆԿԱՊԱՏԻ ԿԱՌՈՒՑՄԱՆ ՆԱԽԱԳԻԾ	ՊԱՏՎԵՐ	
Ն. Գ. Ճ.	Դ. ՇԵՐՄԱԶԱՆՅԱՆ				
ԳՇԵՑ	Տ. ԴԱՎԹՅԱՆ		ՊԱՏՎԻՐԱՏՈՒ՝ ՀՐԱԶԴԱՆԻ ՀԱՄԱՅՆՔԱՊԵՏԱՐԱՆ	ԹԵՐԹ	ԹԵՐԹԵՐ
				ԳՀ-5	
			ՖՐԱԳՄԵՆՏ ճակատից /ՄԵՏԱՂԱԿԱՆ ՑԱՆԿԱՊԱՏԻ ՄՑ-1 ՏԵՍՔ/	ԷԼԵԿՇԻՆ	

ՖՐԱԳՄԵՆՏ ճակատից /ՄԵՏԱՂԱԿԱՆ ՑԱՆԿԱՊԱՏԻ ՄՑ-1 ՏԵՍՔ/

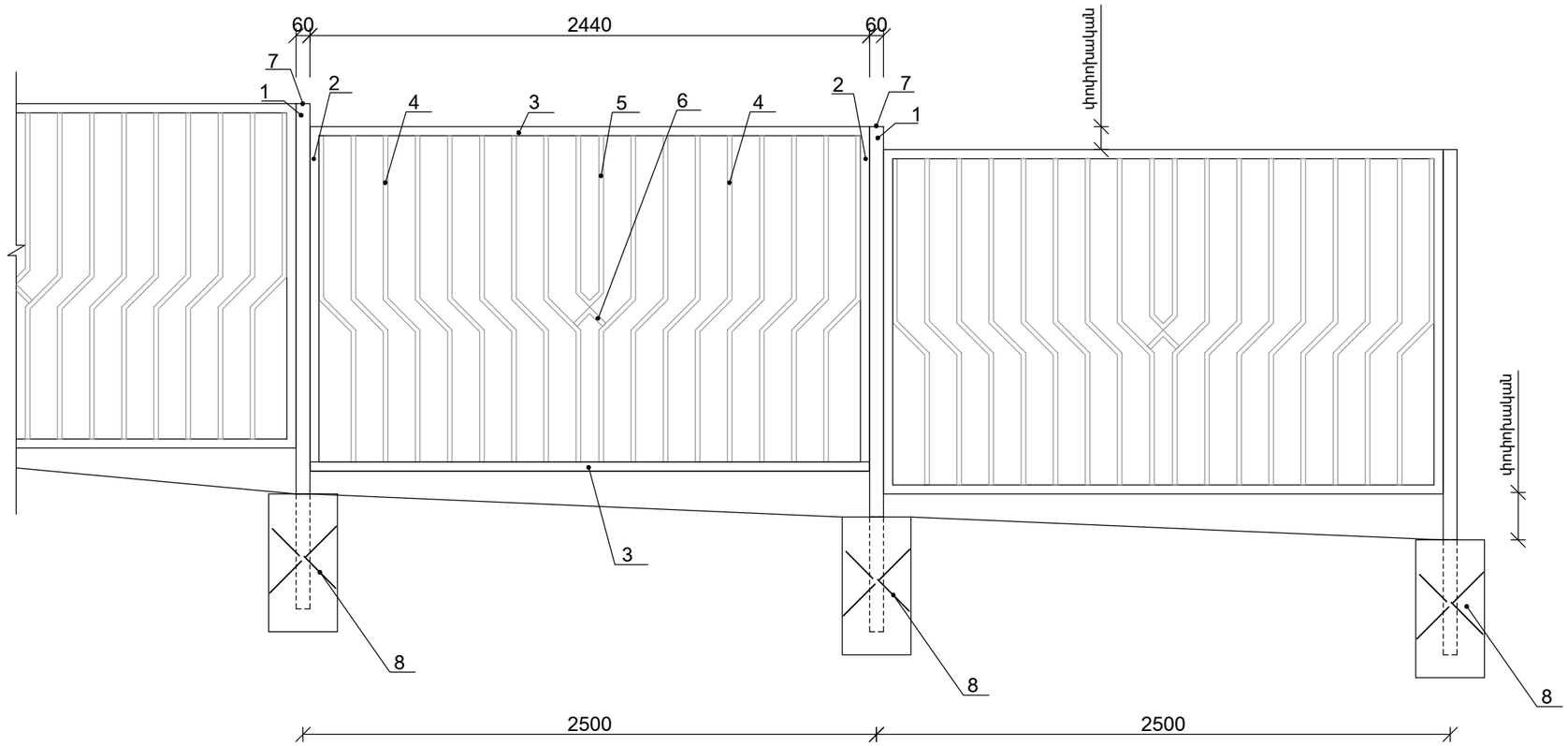

ՄԵՏԱՂԱԿԱՆ ՑԱՆԿԱՊԱՏԻ ՄՑ-1 ՆՅՈՒԹԵՐԻ ՄԱՍՆԱԳԻՐ

Հ /Հ	ԱՆՎԱՆՈՒՄԸ	ՄԵԿ ԷԼ-ՏԻ ԵՐԿԱՐՈՒԹ-ՅՈՒՆԸ /մ/	ՔԱՆԱԿԸ /հատ/	ԸՆԴՀԱՆՈՒՐ ԵՐԿԱՐՈՒԹ-ՅՈՒՆԸ /մ/	ԸՆԴՀ. ՔԱՇԸ 1 ԷԼԵՄԵՆՏԻ ՀԱՄԱՐ /կգ/
1.	ՄԵՏԱՂԱԿԱՆ ԽՈՂՈՎԱԿ 60x60x3 մմ	2.2	142	312.4	1766.0
2.	ՄԵՏԱՂԱԿԱՆ ԽՈՂՈՎԱԿ 40x40x2 մմ	1.5	250	375.0	942.0
3.	ՄԵՏԱՂԱԿԱՆ ԽՈՂՈՎԱԿ 40x40x2 մմ	2.44	250	610.0	1533.0
4.	ՄԵՏԱՂԱԿԱՆ ԽՈՂՈՎԱԿ 20x20x1.5 մմ	1.6	2000	3200.0	2826.0
5.	ՄԵՏԱՂԱԿԱՆ ԽՈՂՈՎԱԿ 20x20x1.5 մմ	1.7	125	212.5	201.0
6.	ՄԵՏԱՂԱԿԱՆ ԽՈՂՈՎԱԿ 20x20x1.5 մմ	0.2	125	25.0	24.0
7.	ՄԵՏԱՂԱԿԱՆ ԹԵՐԹ 60x60x3		142		13.0
8.	ՄԵՏԱՂԱԿԱՆ ՁՈՂ Φ14 մմ	0.5	284	142.0	172.0
9.	ՄԵՏԱՂԱԿԱՆ ԷԼԵՄԵՆՏՆԵՐԻ ՅՈՒՂԱՆԵՐԿՈՒՄ ԵՐԿՈՒ ԱՆԳԱՄ				510.0 մ^2
10.	ՀԻՄՔԵՐԻ ՓՈՐՈՒՄ III ԿԱՐԳԻ ԳՐՈՒՆՏՆԵՐՈՒՄ				13.7 մ^3
11.	ՀԻՄՔԵՐԻ ԲԵՏՈՆԱՑՈՒՄ B-7.5				13.7 մ^3
12.	ԱՎԵԼՈՐԴ ԲՆԱՀՈՂԻ ԲԱՐՁՈՒՄ ԵՎ ՏԵՂԱՓՈԽՈՒՄ ՄԵԽԱՆԻԶՄՈՎ 3 կմ				13.7 մ^3
13.	ՏԱՐԱԾՔԻ ՀԱՐԹԵՑՈՒՄ				- 320.0 մ^2
14.	ԳՈՅ. ՈՒՆԵՑՈՂ ՑԱՆԿԱՊԱՏԻ ԱՊԱՄՈՆՏԱԺՈՒՄ				- 60.0 գծմ / 400.0կգ

ԾԱՆՈԹՈՒԹՅՈՒՆ

1. ՄԵՏԱՂԱԿԱՆ ԷԼԵՄԵՆՏՆԵՐԻ ԳՈՒՅՆԱՅԻՆ ԼՈՒԾՈՒՄՆԵՐԻ ՀԱՄԱՁԱՅՆԵՑՆԵԼ ՊԱՏՎԻՐԱՏՈՒԻ ՀԵՏ:

ՏՆՕՐԵՆ	Հ. ԴԱՎԹՅԱՆ		Ք. ՀՐԱԶԴԱՆ ՄԻԿՐՈՇՐՋԱՆ ԹԱՂԱՄԱՍ ԹԻՎ 8 ՆԱԽԱԴՊՐՈՑԱԿԱՆ ՈՒՍՈՒՄՆԱԿԱՆ ՀԱՍՏԱՏՈՒԹՅԱՆ ՇԵՆՔԻ ՏԱՐԱԾՔԻ ՑԱՆԿԱՊԱՏԻ ԿԱՌՈՒՑՄԱՆ ՆԱԽԱԳԻԾ	ՊԱՏՎԵՐ	
Ն. Գ. Ճ.	Դ. ՇԵՐՄԱԶԱՆՅԱՆ				
ԳՇԵՑ	Տ. ԴԱՎԹՅԱՆ		ՊԱՏՎԻՐԱՏՈՒ՝ ՀՐԱԶԴԱՆԻ ՀԱՄԱՅՆՔԱՊԵՏԱՐԱՆ	ԹԵՐԹ	ԹԵՐԹԵՐ
				ԳՀ-6	
			ՖՐԱԳՄԵՆՏ ճակատից /ՄԵՏԱՂԱԿԱՆ ՑԱՆԿԱՊԱՏԻ ՄՑ-1 ՏԵՍՔ/	ԷԼԵԿՇԻՆ	

ՄԵՏԱՂԱԿԱՆ ԴՌՆԱԿ ՄԴ-1

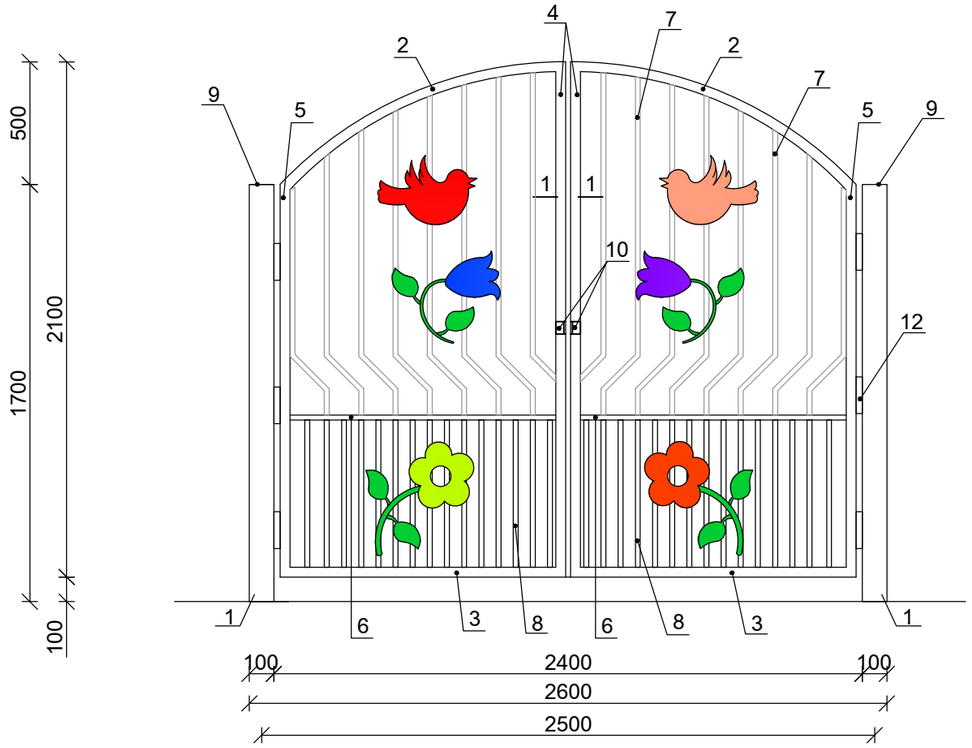

ՄԵՏԱՂԱԿԱՆ ԴՌՆԱԿ ՄԴ-1 ՆՅՈՒԹԵՐԻ ՄԱՍՆԱԳԻՐ

Հ /Հ	ԱՆՎԱՆՈՒՄԸ	ՄԵԿ ԷԼ-ՏԻ ԵՐԿԱՐՈՒԹ-ՅՈՒՆԸ /մ/	ՔԱՆԱԿԸ /հատ/	ԸՆԴՀԱՆՈՒՐ ԵՐԿԱՐՈՒԹ-ՅՈՒՆԸ /մ/	ԸՆԴՀ. ՔԱՇԸ 1 ԷԼԵՄԵՆՏԻ ՀԱՄԱՐ /կգ/
1.	ՄԵՏԱՂԱԿԱՆ ԽՈՂՈՎԱԿ 100x100x4 մմ	2.2	2	4.4	55.3
2.	ՄԵՏԱՂԱԿԱՆ ԽՈՂՈՎԱԿ 40x40x2 մմ	1.2	2	2.4	6.1
3.	ՄԵՏԱՂԱԿԱՆ ԽՈՂՈՎԱԿ 40x40x2 մմ	1.17	2	2.34	5.9
4.	ՄԵՏԱՂԱԿԱՆ ԽՈՂՈՎԱԿ 40x40x2 մմ	2.1	2	4.2	10.6
5.	ՄԵՏԱՂԱԿԱՆ ԽՈՂՈՎԱԿ 40x40x2 մմ	1.6	2	3.2	8.1
6.	ՄԵՏԱՂԱԿԱՆ ԽՈՂՈՎԱԿ 20x20x1.5 մմ	1.09	2	2.18	2.1
7.	ՄԵՏԱՂԱԿԱՆ ԽՈՂՈՎԱԿ 20x20x1.5 մմ	24.0	1	24.0	22.7
8.	ՄԵՏԱՂԱԿԱՆ ԽՈՂՈՎԱԿ 20x20x1.5 մմ	0.6	30	18.0	17.0
9.	ՄԵՏԱՂԱԿԱՆ ԹԵՐԹ 100x5	0.1	2	0.2	0.8
10.	ՄԵՏԱՂԱԿԱՆ ԱՆԿՅՈՒՆԱԿ L40x5	0.05	2	0.1	0.4
11.	ՄԵՏԱՂԱԿԱՆ ՁՈՂ Φ10 մմ	0.5	4	2.0	1.3
12.	ՄԵՏԱՂԱԿԱՆ ԾԽՆԻ				6 հատ
	ՄԵՏԱՂԱԿԱՆ ԷԼԵՄԵՆՏՆԵՐԻ ՅՈՒՂԱՆԵՐԿՈՒՄ ԵՐԿՈՒ ԱՆԳԱՄ				8.8 մ^2
	ՀԻՄՔԵՐԻ ՓՈՐՈՒՄ III ԿԱՐԳԻ ԳՐՈՒՆՏՆԵՐՈՒՄ				0.2 մ^3
	ՀԻՄՔԵՐԻ ԲԵՏՈՆԱՑՈՒՄ B-7.5				0.2 մ^3
	ԱՎԵԼՈՐԴ ԲՆԱՀՈՂԻ ԲԱՐՁՈՒՄ ԵՎ ՏԵՂԱՓՈԽՈՒՄ ՄԵԽԱՆԻԶՄՈՎ 3 կմ				0.2 մ^3

ԿԱՆԳՆԱԿԻ ՀԻՄՔԻ ԿՏՐՎԱԾՔ

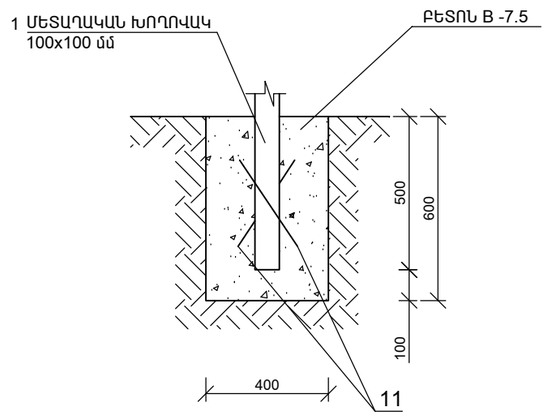

ԿՏՐՎԱԾՔ 1-1

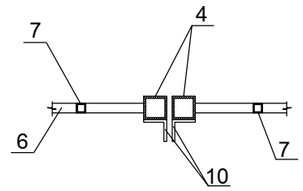

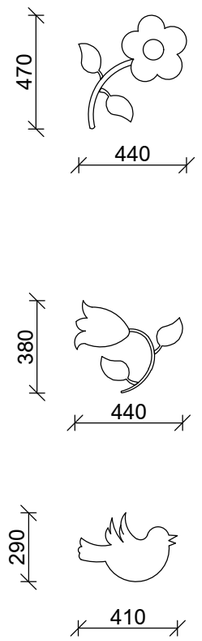

14 հատ

8 հատ

26 հատ

ՄԵՏԱՂԱԿԱՆ ԹԵՐԹ /հաստ 2 մմ/ -60.0 կգ
ՄԵՏԱՂԱԿԱՆ ԹԵՐԹԻ ՆԵԿՈՒՄ ՅՈՒՂԱՆԵՐԿՈՎ / 2 անգամ/-7.4 մ^2

ՏՆՕՐԵՆ	Հ. ԴԱՎԹՅԱՆ		Ք. ՀՐԱԶԴԱՆ ՄԻԿՐՈՇՐՋԱՆ ԹԱՂԱՄԱՍ ԹԻՎ 8 ՆԱԽԱԴՊՐՈՑԱԿԱՆ ՈՒՍՈՒՄՆԱԿԱՆ ՀԱՍՏԱՏՈՒԹՅԱՆ ՇԵՆՔԻ ՏԱՐԱԾՔԻ ՅԱՆԿԱՊԱՏԻ ԿԱՌՈՒՑՄԱՆ ՆԱԽԱԳԻԾ	ՊԱՏՎԵՐ	
Ն. Գ. Ճ.	Դ. ՇԵՐՄԱԶԱՆՅԱՆ				
ԳՇԵՑ	Տ. ԴԱՎԹՅԱՆ		ՊԱՏՎԻՐԱՏՈՒ՝ ՀՐԱԶԴԱՆԻ ՀԱՄԱՅՆՔԱՊԵՏԱՐԱՆ	ԹԵՐԹ	ԹԵՐԹԵՐ
				ԳՀ-7	
			ՄԵՏԱՂԱԿԱՆ ԴՌՆԱԿ ՄԴ-1 ՄԱՍՆԱԳԻՐ	ԷԼԵԿՇԻՆ	